7 - 7
Մ1:50

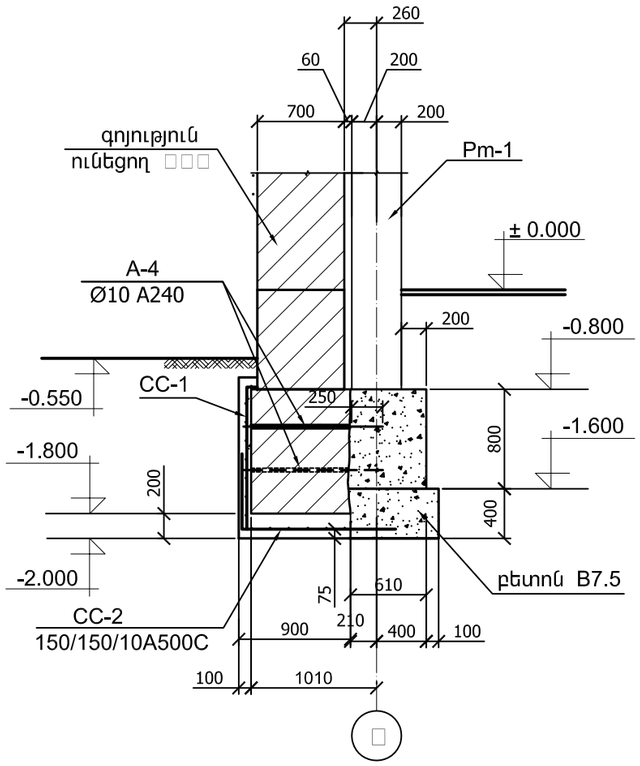

8 - 8
Մ1:50

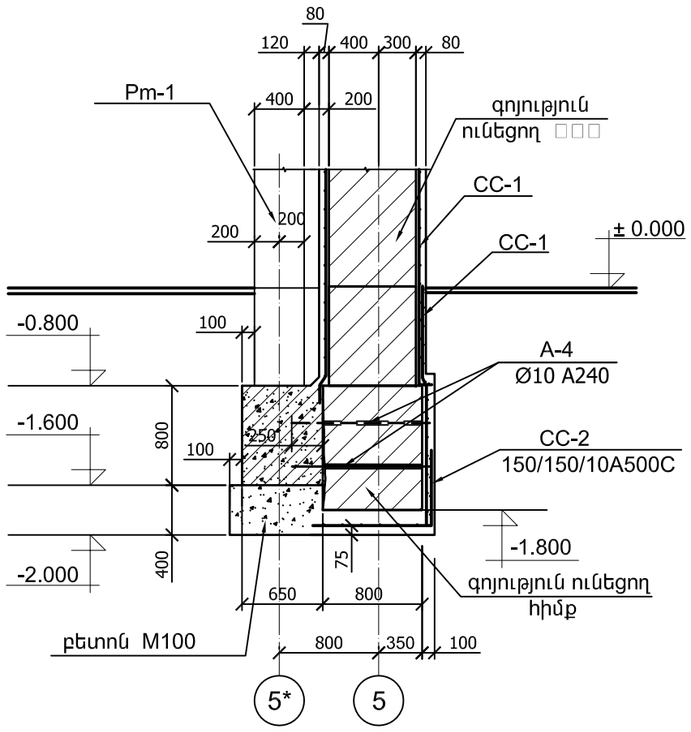

9 - 9
Մ1:50

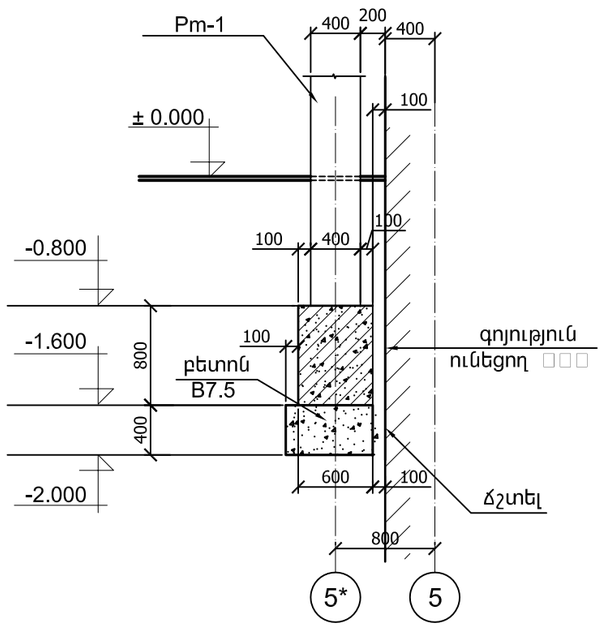

A-4, A-5
Մ1:50

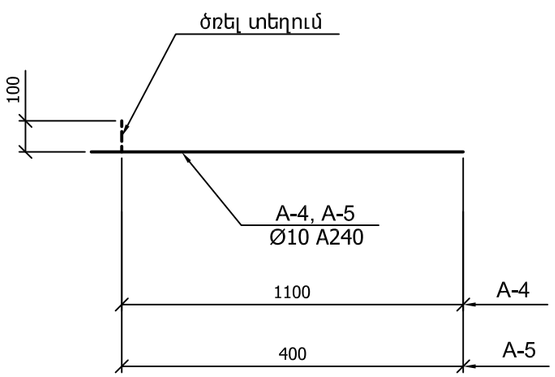

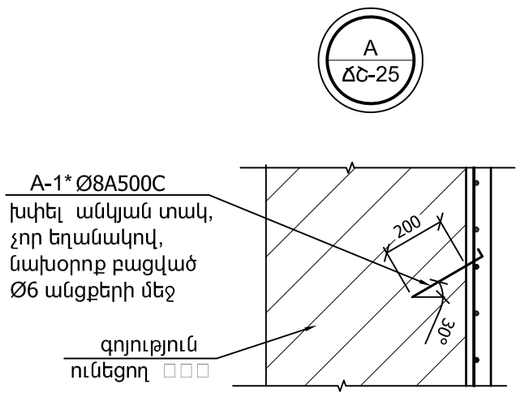

A-1*
Մ1:50

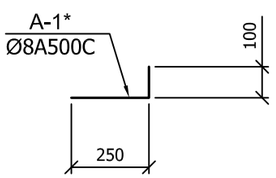

Պողպատի ամփոփագիր

A	a մմ.	L մմ.	Նշանակումը	Անվանումը	Քան. հատ	Կշիռը (□□)	
						1դիրքի	Բոլորի
A-4	800	1200	СТО АСЧМ 7-93	Ø10 A240	10	0.75	7.5
A-5	-	500	СТО АСЧМ 7-93	Ø10 A240	4	0.31	1.2
A-1*	-	350	СТО АСЧМ 7-93	Ø10 A500C	2	0.31	0.62